SLOVENSKÁ REPUBLIKA

(19) **SK**

ÚRAD
PRIEMYSELNÉHO
VLASTNÍCTVA
SLOVENSKEJ REPUBLIKY

# ÚŽITKOVÝ VZOR

(11) Číslo dokumentu:

**7085**

(21) Číslo prihlášky: **50057-2014**
(22) Dátum podania prihlášky: **15. 5. 2014**
(31) Číslo prioritnej prihlášky: **PUV 2014-29331**
(32) Dátum podania prioritnej prihlášky: **14. 3. 2014**
(33) Krajina alebo regionálna organizácia priority: **CZ**
(43) Dátum zverejnenia prihlášky: **3. 10. 2014**
Vestník ÚPV SR č.: **10/2014**
(45) Dátum oznámenia o zápise úžitkového vzoru: **1. 4. 2015**
Vestník ÚPV SR č.: **04/2015**
(47) Dátum zápisu a sprístupnenia úžitkového vzoru verejnosti: **25. 2. 2015**
(62) Číslo pôvodnej prihlášky v prípade vylúčenej prihlášky:
(67) Číslo pôvodnej patentovej prihlášky v prípade odbočenia:
(86) Číslo podania medzinárodnej prihlášky podľa PCT:
(87) Číslo zverejnenia medzinárodnej prihlášky podľa PCT:
(96) Číslo podania európskej patentovej prihlášky:

(13) Druh dokumentu: **Y1**

(51) Int. Cl. (2015.01):

**E03F 5/00**
**E02D 29/00**

(73) Majiteľ: **Točev Ivan, Ing., Brno, CZ;**
**Kilián Martin, Bc., Praha, CZ;**

(72) Pôvodca: **Točev Ivan, Ing., Brno, CZ;**
**Kilián Martin, Bc., Praha, CZ;**

(74) Zástupca: **MAJLINGOVÁ & PARTNERS, s.r.o., Bratislava, SK;**

(54) Názov: **Rám dažďového vpustu alebo šachty**

(57) Anotácia:
Rám dažďového vpustu alebo šachty z betónových skruží, ktorý presahuje vonkajší obvod betónovej skruže (1, 2) aspoň o 10 cm, pričom priechodný otvor (6) v ráme (4) je osadený v hornej časti (7) na väčší rozmer na uloženie veka alebo mreže (5), a pričom rám (4) je z pružiaceho materiálu dimenzovaného na minimálnu záťaž 7,5 N/mm$^2$.

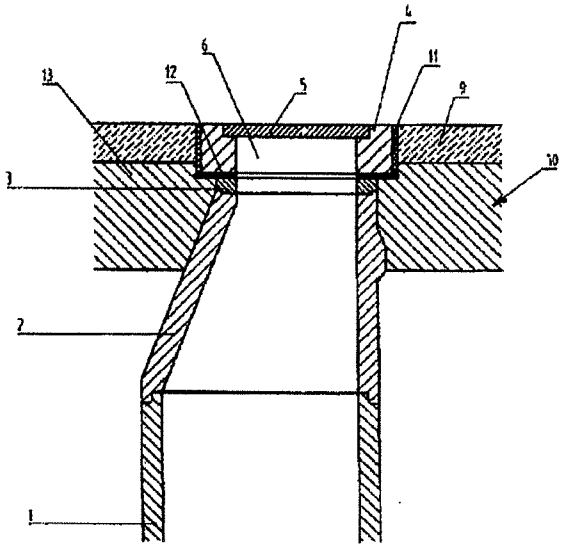


SK 7085 Y1